Omega 600

omega
jouw bron van zacht water

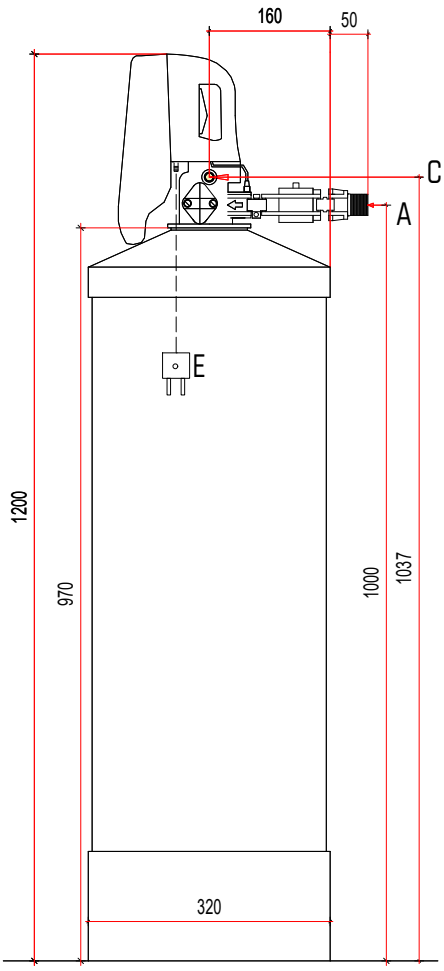

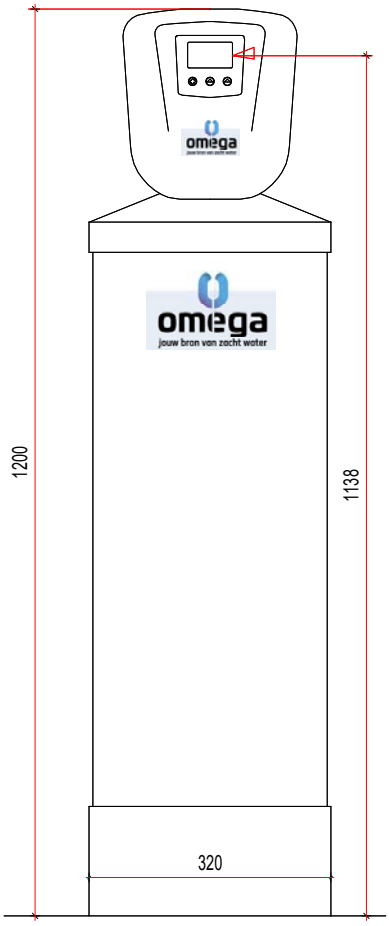
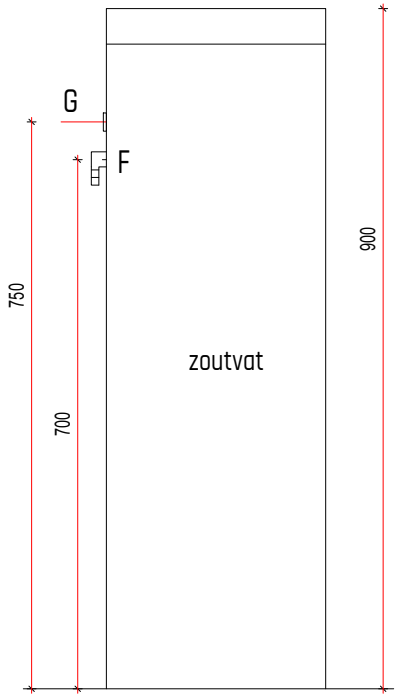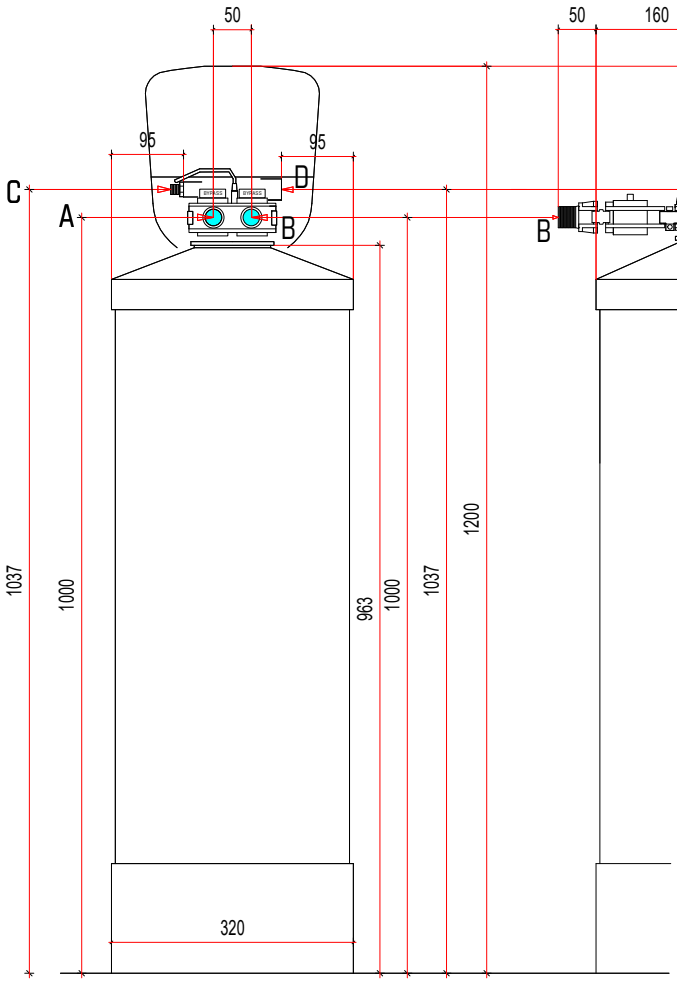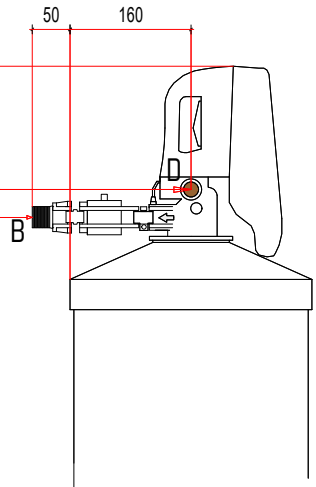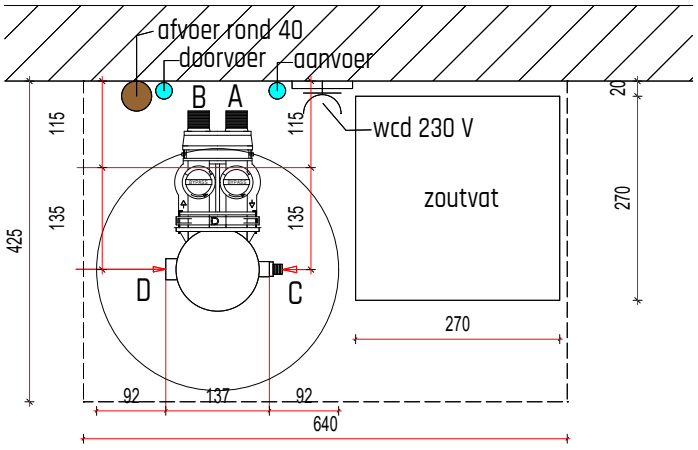
A - 3/4 " buitendraad ingang
B - 3/4 " buitendraad uitgang
C - slang transparant naar vlotter zoutvat.
D - push-fit aansluiting t.b.v.
zwarte slang naar riool (min 40mm)
E - trafo 230vac / 12vdc (kabel 200cm)
F - overloop zoutvat
G - gat voor transparante slang naar vlotter